变更版本	变更内容说明	日期	制图	审核

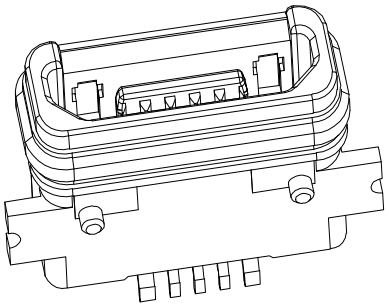

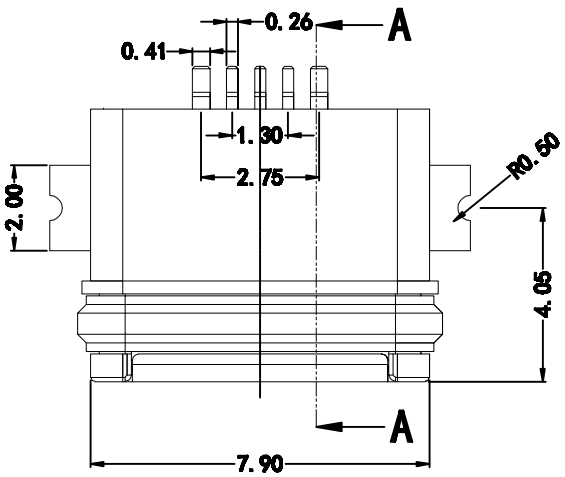

Note:
1.Material:
- 1.1 Housing: High temperature thermoplastic with g.f,UL94v-0
- 1.2 Contact: copper alloy,t=0.20mm
- 1.3 Shell-1: kirsite
- 1.4 Shell-2: SUS304 t=0.25mm

2.Specification:
- 2.1 Current rating:1,5PIN 1.8A Max/2,3,4PIN 1A Max.
- 2.2 Dielectric withstanding voltage: 100 V(ac) for 1 min.
- 2.3 Contact resistance: 30 mΩ Max.
- 2.4 Insulation resistance: 100 MΩ Min.
- 2.5 Total mating force: 3.57 Kgf Max.
- 2.6 Total unmating force: 1.0 Kgf Min.
- 2.7 Temperature range: -30°C~80°C

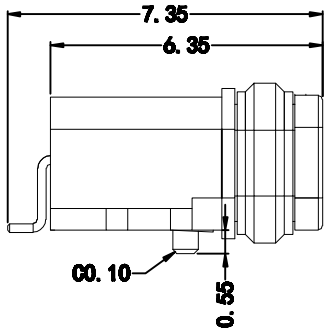

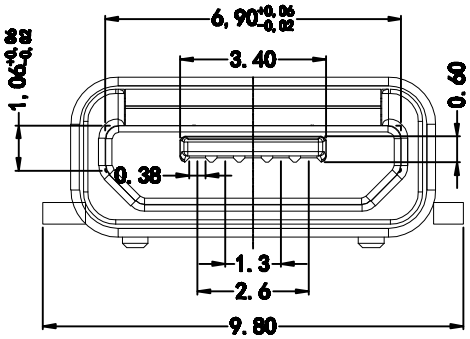

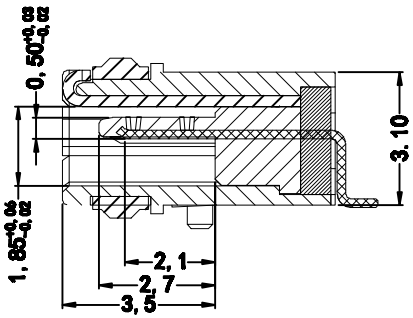

A-A

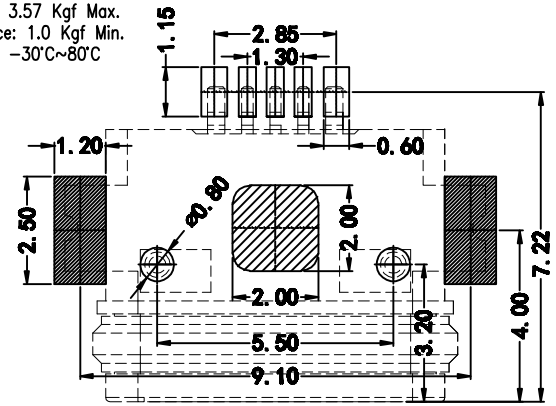

RECOMMANDED PCB LAYOUT
PCB图仅供参考

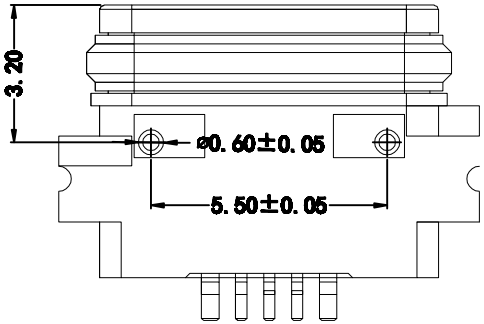

.X± 0.20	X.°± 5°	料號: MUBBFSMT-790	Goldconn Technologies Co.,Ltd
.XX± 0.10	.X°	图号: 图号	
.XXX± 0.05	.XX°		
單位:	单位	核准: 核准	品名: Micro USB waterproof IP68
		審核: 审核	比例 / 页码 / 版本
日期:	日期	设计: 设计	比例 / 页码 / 版本